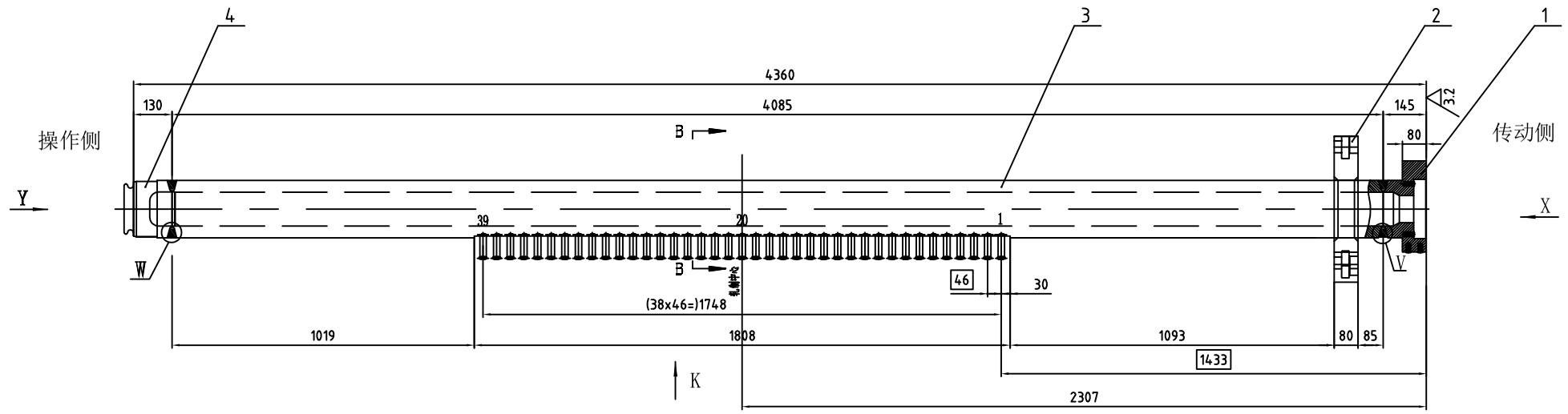

B-B(1:5)

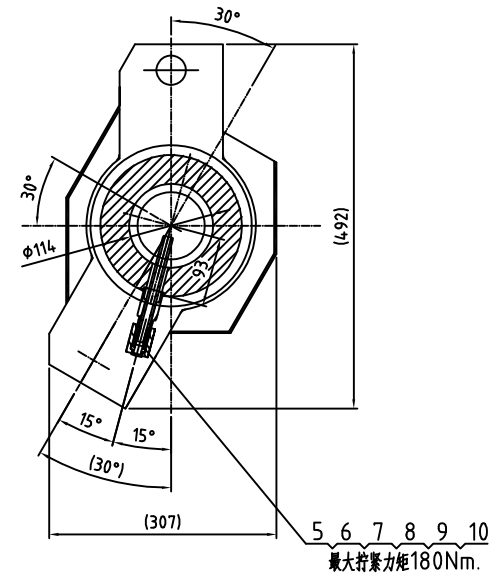

K向

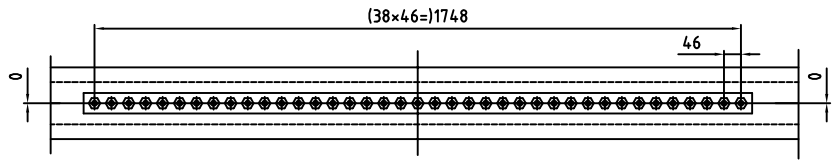

A-A(1:3)

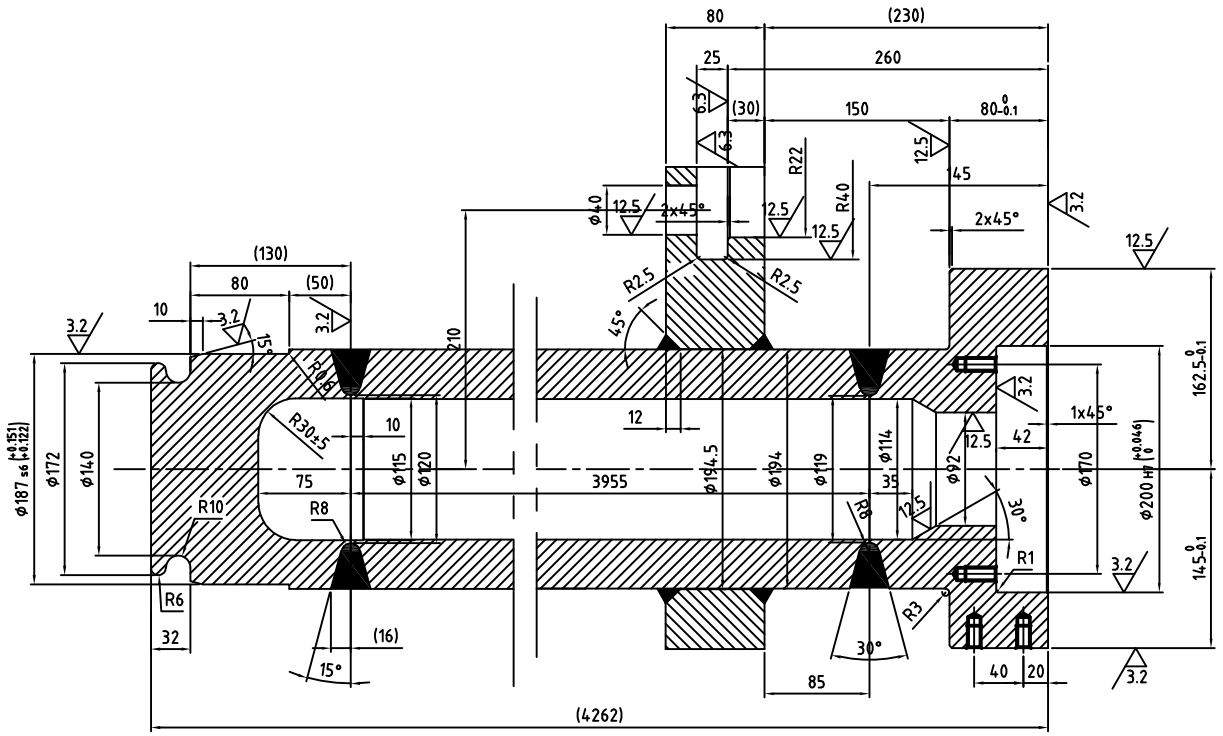

Y(1:5)

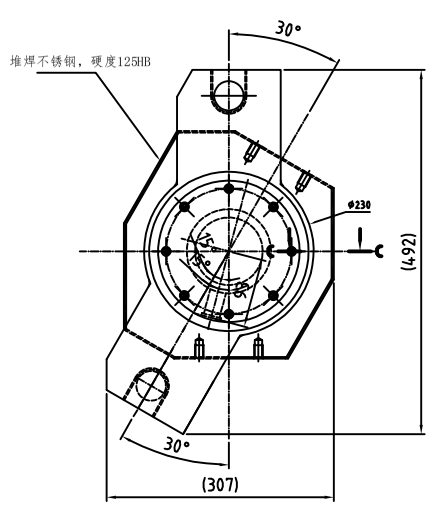

X(1:5)

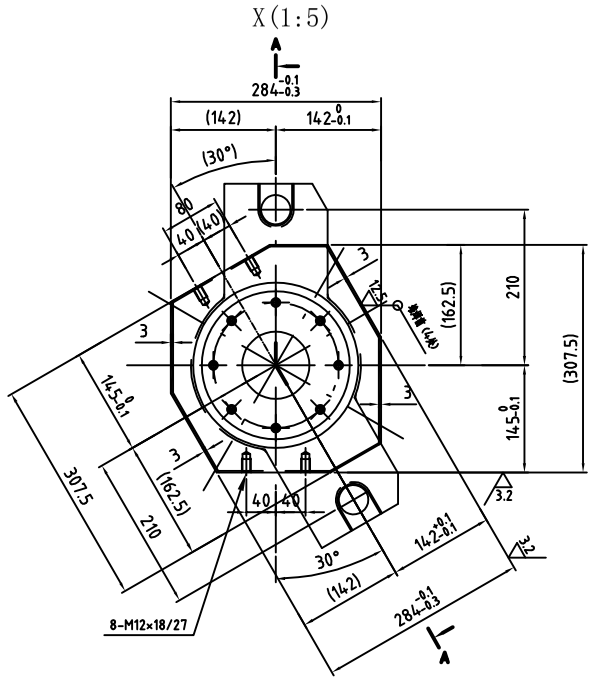

w(1:2)

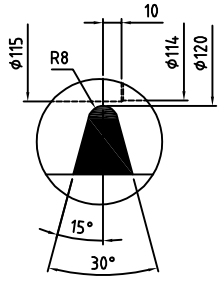

V(1:2)

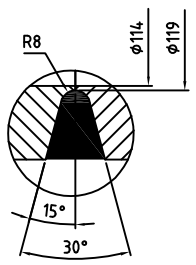

C-C(1:2)

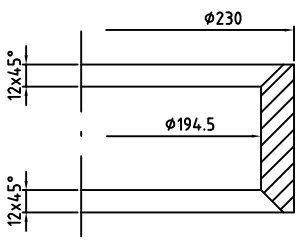

技术要求

1、焊缝探伤按DIN5817 B级规定执行。
2、最大工作压力350Bar。
3、未注焊缝均为连续角焊缝，焊脚高为7mm。
4、堆焊层质量1.04kg。

文件编号	更改签字	日 期	文件编号	更改签字	日 期	文件编号	更改签字	日 期	文件编号	更改签字	日 期

本图纸所有权属大连华锐重工集团股份有限公司，未经本公司书面许可，不得以任何方式向第三方提供。

后排上集水管						C2351800000052			△A
设 计	杨江造	工艺审查	付立华	审 核	陈荣	焊接件			
主任设计	杨江造	标准化审查		会 签					
审 查	章大曾	批 准		幅 面	A1	阶段标记		质量kg	713.3

DHHI 大连华锐重工集团股份有限公司
DALIAN HUARUI HEAVY INDUSTRY GROUP CO.,LTD.

比 例	1:10
日 期	2025/03
共 页	第 页

底图总号
签 字
日 期